Grundeinheit GS DWT Füllstar F-Stop

Mat.-Nr. 1135008484

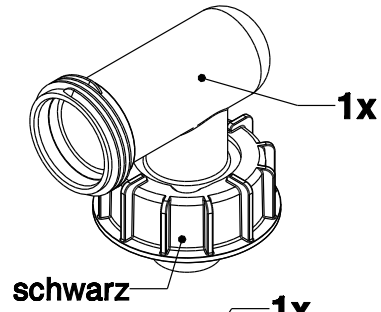

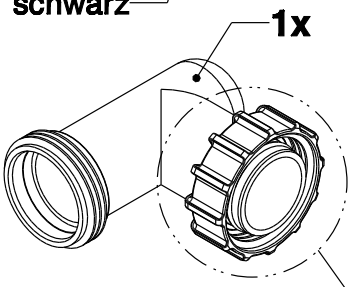

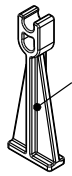

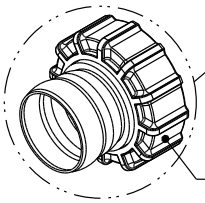

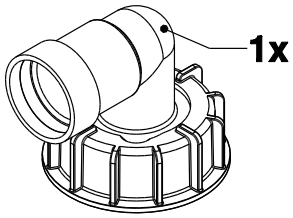

(rot) (schwarz)

Unbedingt vor Montage kontrollieren!
Roter Sicherungsring und O-Ring müssen auf jedem Anschluss der Füllleitung montiert sein.

1x Kompl. Beutel

1150011265
3113842

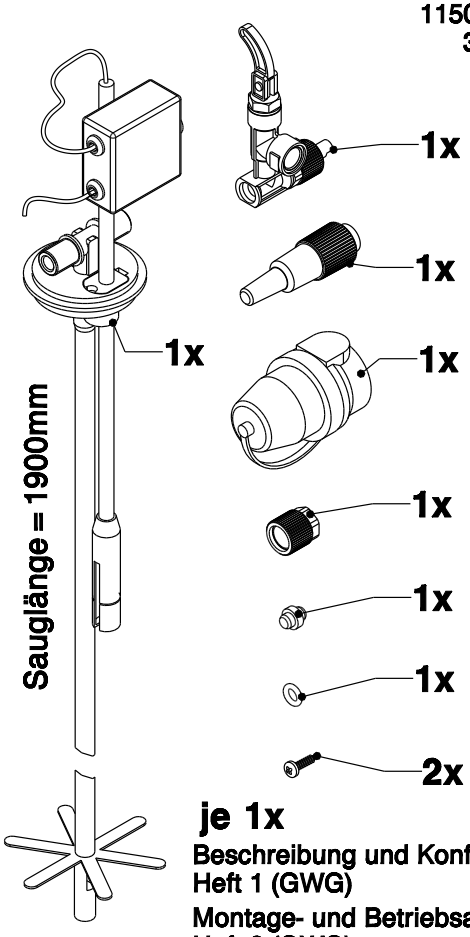

je 1x
Beschreibung und Konformität Heft 1 (GWG)
Montage- und Betriebsanleitung Heft 2 (GWG)
Universal-Anschlussarmatur UA 6, 8 und 10 mm in separatem Beutel

1x Kompl. Beutel

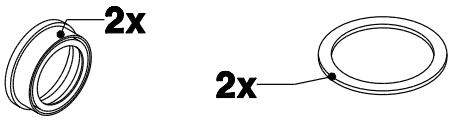

3113911	Übersichtszettel Beutelinhalt Grundeinheit GS DWT Füllstar	1x
3114112	Montageanleitung DWT alle Typen DE F-Stop	1x
3112139	Zulassungsheft A5 Füllstar Z-40.7-487	1x
3112138	Aufkleber (2 Stück) Zulassung Füllstar Düse 12 mm	1x

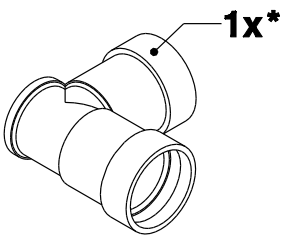

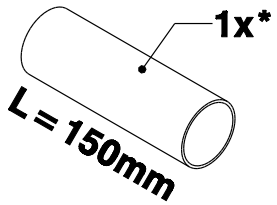

Kontrollmarke (Seriennummer, Herstelldatum, Prüfer)

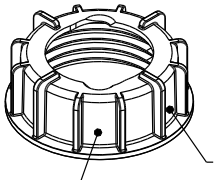

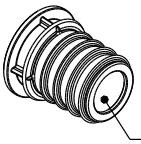

*Je nach Aufstellvariante bleiben nach der Montage einige Teile übrig!

XXXXXXXX

TT.MM.JJJJ

XXX

Kontrollmarke zusätzlich auf dem Aufkleber 3112138b angebracht!

Zeichnungs-Nr.: 1131861012887
Revisionsstand: 1.0
3113902